簡易通行止め遮断機【上下回転式】

災害、冠水、工場内等の通行止め交通規制に

※１．写真（左上）は移動式でアームは SC-4 仕様、写真（左下）は防護柵共架式でアームは SC-5.2 仕様です。
※２．強風時、長期使用しない場合、収納時のターポリン標識は巻き付けて下さい。
※３．移動式について重さが必要な場合は、土嚢袋等で調整して下さい。

👈本カタログの
PDF ダウンロード
https://drive.google.com/file/d/1EYzA

👈 動画で動き
の確認こちらで
https://youtu.be/QdbDE9Xiwhg

本製品の特長

- **柱は、埋込み基礎式、ベース式、防護柵共架式、移動式とあります。**
- **アーム受け部でピンの抜き差しで固定して南京錠で施錠できます。**
- **受け支柱が不要ですので、親柱のみで設置可能です。**
- **アームはＦＲＰ製ですので上下に簡単に可動（手動式）できます。**
  Ｕボルト止め方式ですので出幅調整も可能です。
  また、１．５ｍの結合方式ですので短くでき運搬も簡単です。
- **工事用等の LED チューブ（別途）を巻き付ける事で夜間の視認性向上**
- **標識はターポリン標識になります。**

仕様・寸法

管理番号：10349

【基礎式】

👈一般図の
PDF ダウンロード
https://drive.google.com/file/d/1LC0D

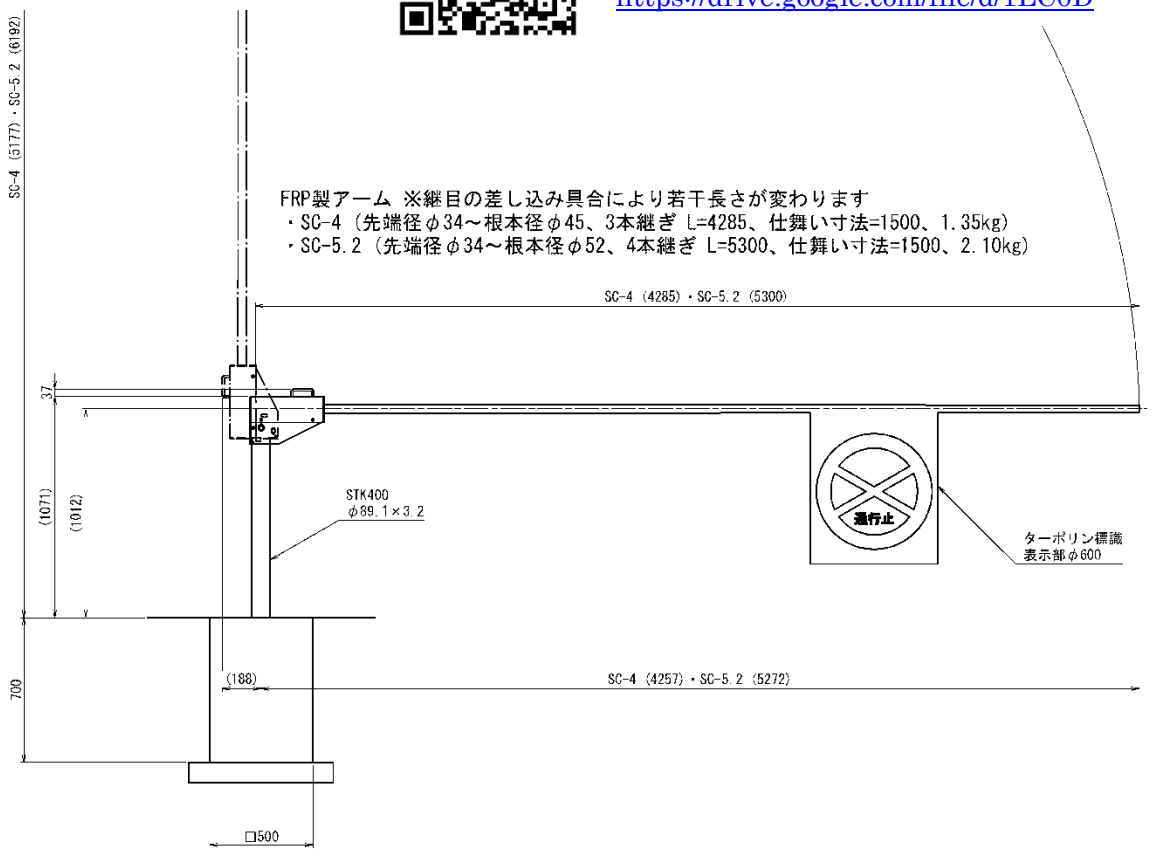

【ベース式】

👈一般図の
PDF ダウンロード
https://drive.google.com/file/d/1cCbpe

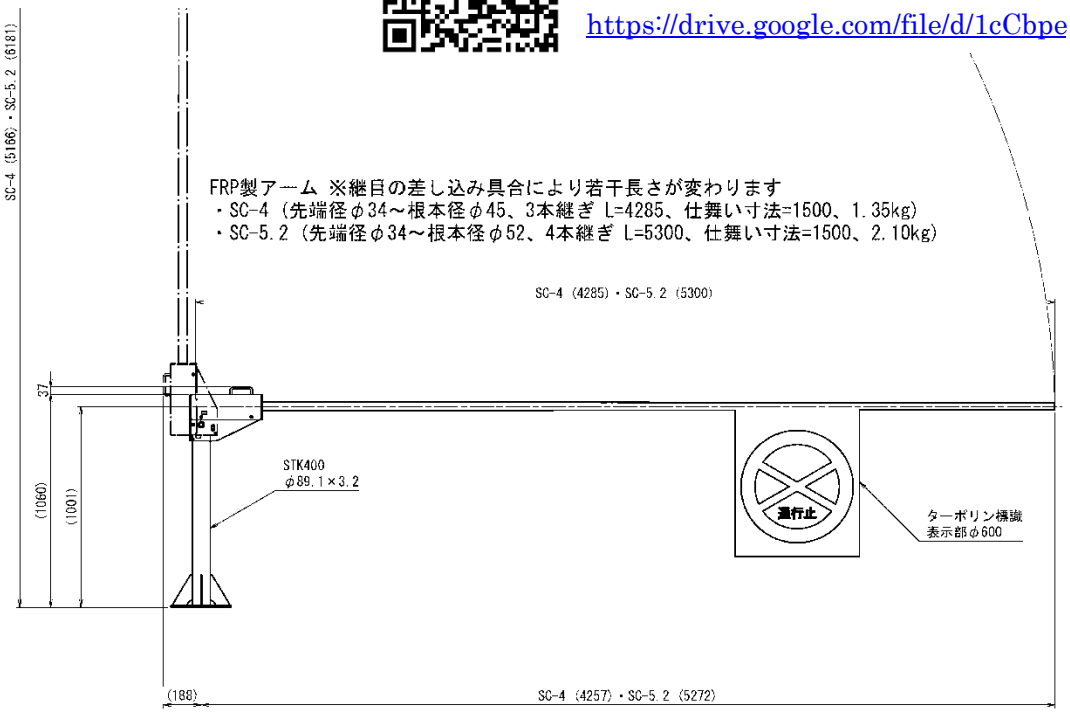

管理番号：10349

【防護柵共架式】

👈一般図の
PDF ダウンロード
https://drive.google.com/file/d/1dr7UF

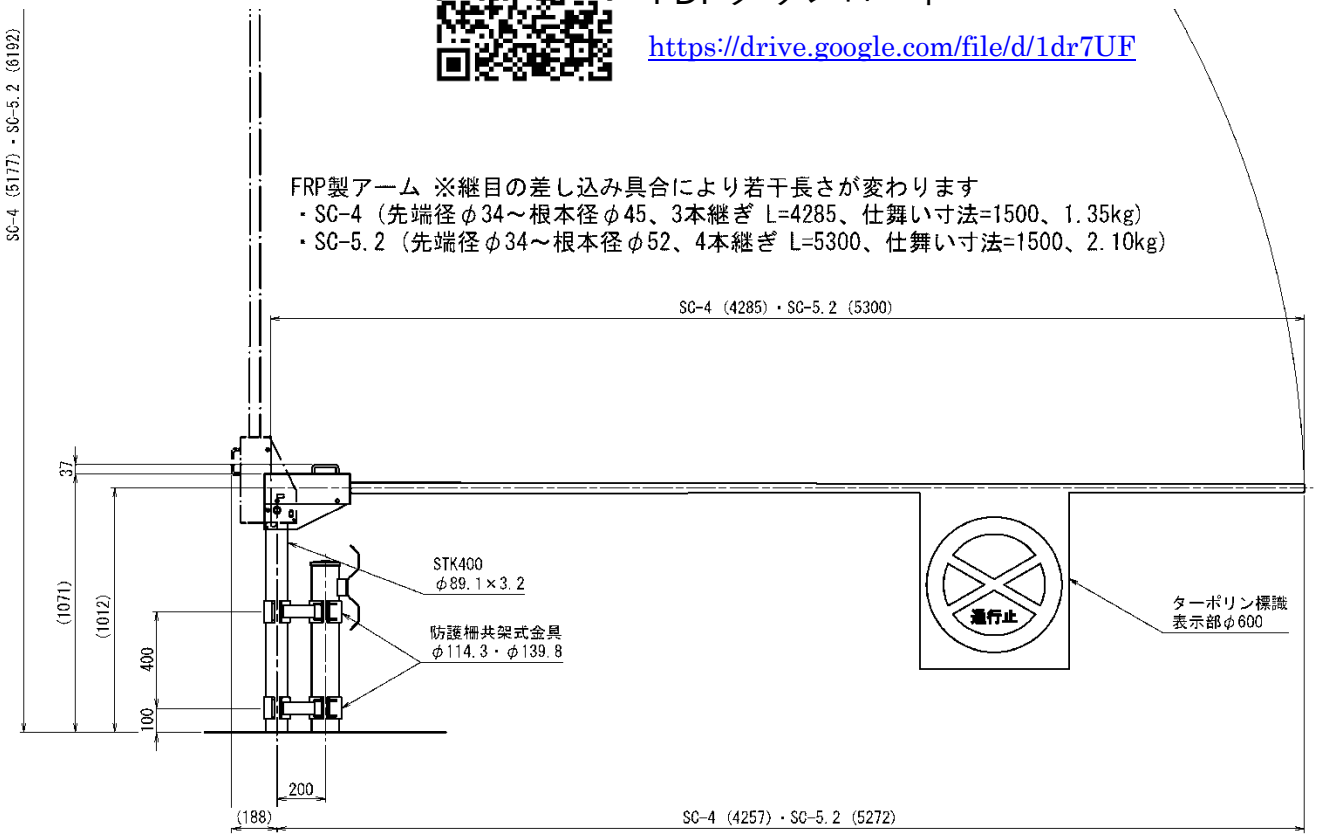

【移動式】

👈一般図の
PDF ダウンロード
https://drive.google.com/file/d/1c8UfC

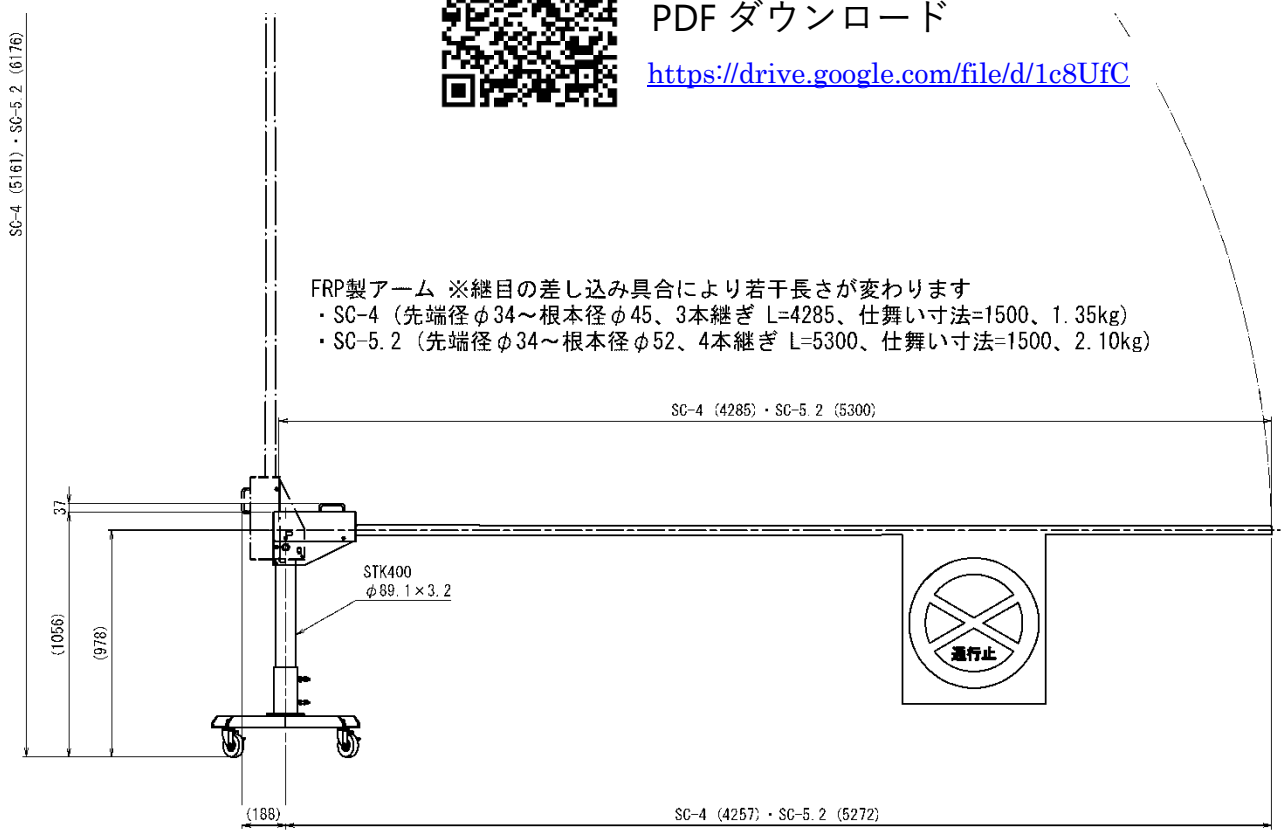

販売価格

管理番号：10349

【柱関係】アーム、ターポリン標識は含まず。

No.	形式	材質	表面処理	質量	定価（送料別）
1	基礎式	STK400 SS400 他	溶融亜鉛めっき HDZT63	約 22 kg	￥237,000（税別）
2	ベース式	STK400 SS400 他	溶融亜鉛めっき HDZT63	約 27 kg	￥264,000（税別）
3	防護柵共架式 （防護柵金具別途）	STK400 SS400 他	溶融亜鉛めっき HDZT63	約 18 kg	￥230,000（税別）
4	移動式	STK400 SS400 他	溶融亜鉛めっき HDZT63	約 33 kg	￥384,000（税別）

【アーム・標識関係】アームは黄／黒表示（別途価格で赤／白表示も可能）

No.	形式	材質	寸法	質量	定価（送料別）
5	SC－4	FRP	4.27m 結合 3 本 赤反射シート有	約 1.35 kg	￥45,400（税別）
6	SC－5．2	FRP	5.28m 結合 4 本 赤反射シート有	約 2.10 kg	￥62,400（税別）
7	ターポリン標識	高輝度反射 ターポリン生地	620×620 通行止	―	￥71,600（税別）

【防護柵共架式金具】別途カタログ参照

No.	形式	材質	表面処理	概算質量	定価（送料別）
8	共架金具 φ114.3 用 1 基分（2 セット）	SS400	溶融亜鉛めっき HDZT77	約 10.0 kg （1 セット当り）	￥114,000（税別）
9	共架金具 φ139.8 用 1 基分（2 セット）	SS400	溶融亜鉛めっき HDZT77	約 10.4 kg （1 セット当り）	￥118,000（税別）

※４．上記価格は遮断機製品のみの価格です。基礎・施工費・送料等は含まれておりません。

※５．仕様、外観、価格は予告なく変更する場合がありますのでご了承下さい。

株式会社 三陽商会

交通機材本部
中部交通機材室　愛知県海部郡飛島村梅之郷東割 149-3
TEL：0567-57-0160　FAX：0567-57-0161
関東交通機材室　TEL：03-6661-6797　FAX：03-6661-6906
関西交通機材室　TEL：06-4398-7030　FAX：06-4398-7032
九州交通機材室　TEL：0968-68-4857　FAX：0968-68-7427
ホームページ：https://www.sanyoshokai.co.jp/

代理店

2026.01.27