防護柵共架式金具

ガードレール・ガードパイプの柱に強固に取付！

本製品の特徴

- 道路標識設置基準（風速 40m/s）に準拠した製品です。
- 国土交通省、ＮＥＸＣＯ、各自治体へ納入実績多数あり。
- ご要望により、構造計算・図面（2D・3D）の作成ができます。
- 標準品以外の特殊箇所への設計・製作も可能です。

仕様・寸法

取付一般図：ガードレール

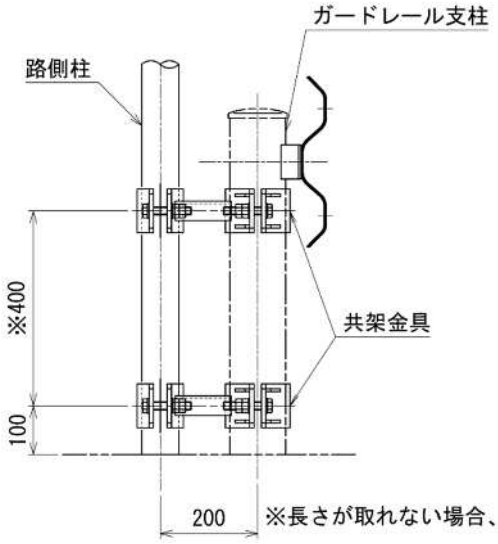

取付一般図：ガードパイプ

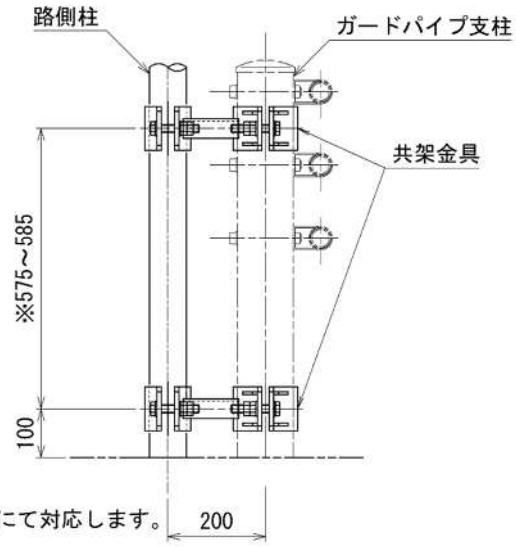

※長さが取れない場合、構造計算にて対応します。

A型

B型

材質　:SS400
表面処理:HDZT77

No.	型式／形式	路側柱径	防護柵径	柱間距離	バンド肉厚	ボルト	概算質量	定価(個)
1	A 型:60.5×114.3	φ60.5	φ114.3	200	9	M16	約 9.3 kg	¥52,000
2	A 型:76.3×114.3	φ76.3	φ114.3	200	9	M16	約 9.3 kg	¥53,000
3	A 型:89.1×114.3	φ89.1	φ114.3	200	9	M16	約 10.0 kg	¥55,000
4	A 型:101.6×114.3	φ101.6	φ114.3	200	12	M16	約 12.7 kg	¥67,000
5	B 型:114.3×114.3	φ114.3	φ114.3	200	12	**M20**	約 16.1 kg	¥76,000
6	A 型:60.5×139.8	φ60.5	φ139.8	200	9	M16	約 9.7 kg	¥54,000
7	A 型:76.3×139.8	φ76.3	φ139.8	200	9	M16	約 9.7 kg	¥55,000
8	A 型:89.1×139.8	φ89.1	φ139.8	200	9	M16	約 10.4 kg	¥57,000
9	A 型:101.6×139.8	φ101.6	φ139.8	200	12	M16	約 12.5 kg	¥69,000
10	B 型:114.3×139.8	φ114.3	φ139.8	200	12	**M20**	約 16.8 kg	¥79,000
11	B 型:139.8×139.8	φ139.8	φ139.8	**250**	12	**M20**	約 17.5 kg	¥82,000

（※税別,送料別。上記価格は 1 個当りの価格です。1 ヶ所 2 個使用ですので、上記価格×2 個となります。）

株式会社 三陽商会

交通機材本部
中部交通機材室　愛知県海部郡飛島村梅之郷東割 149-3
TEL：0567-57-0160　FAX：0567-57-0161
関東交通機材室　TEL：03-6661-6797　FAX：03-6661-6906
関西交通機材室　TEL：06-4398-7030　FAX：06-4398-7032
九州交通機材室　TEL：0968-68-4857　FAX：0968-68-7427
ホームページ：https://www.sanyoshokai.co.jp/

代理店

2024.04.01