仮設規制標識ワンタッチ取付金具Ⅱ

道路規制時の素早い標識板設置に

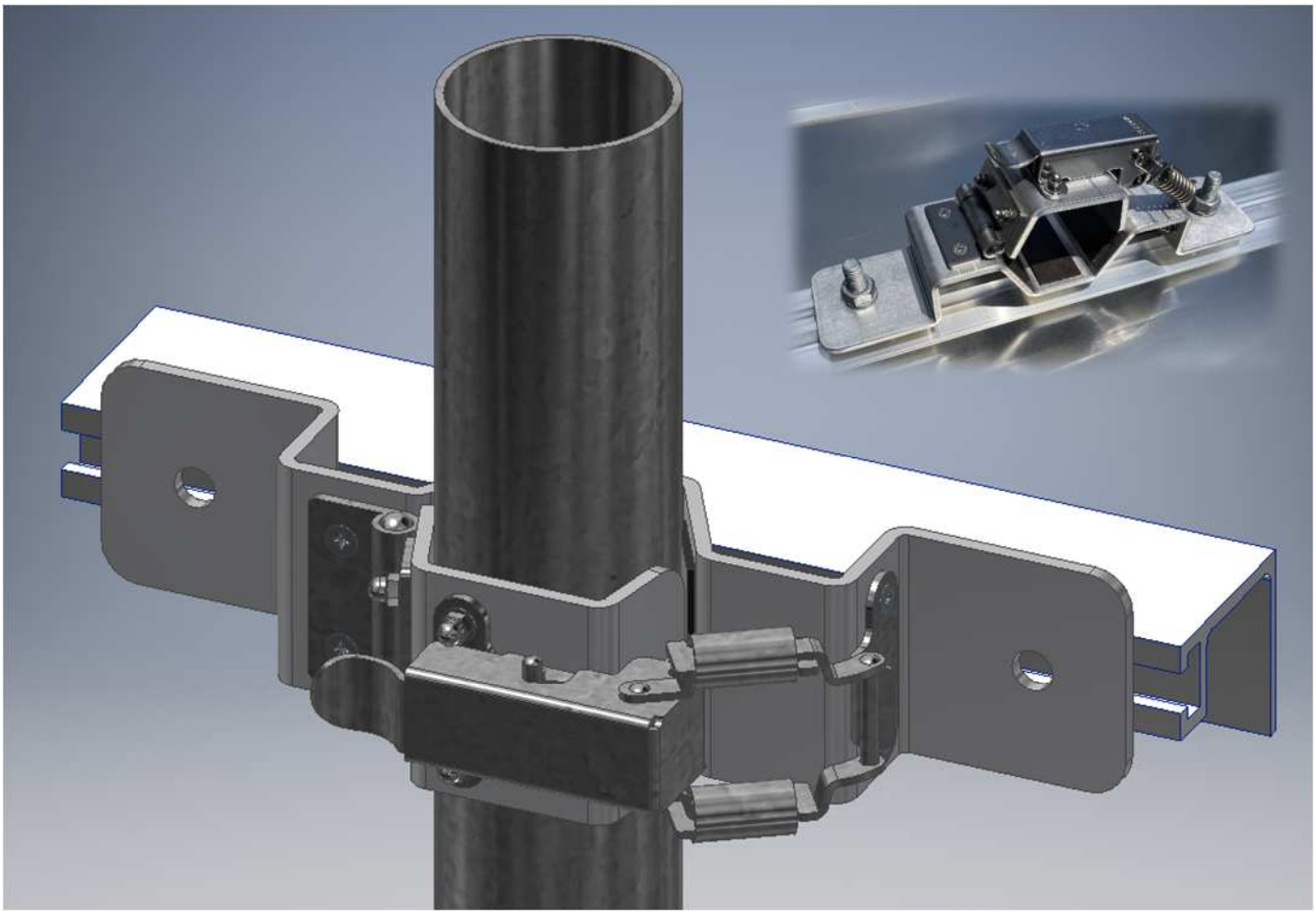

本製品の特徴

- 取り組け工具一切不要！
- 作業１名での簡単取付！
- 短時間での取り付けが可能！
- アルミ製で軽量！

仕様・寸法

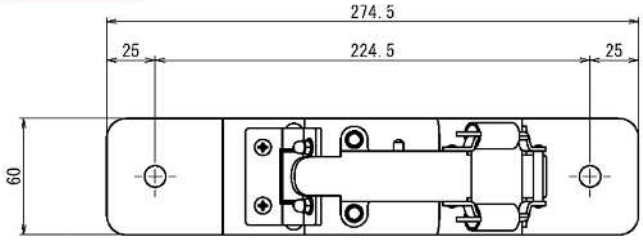

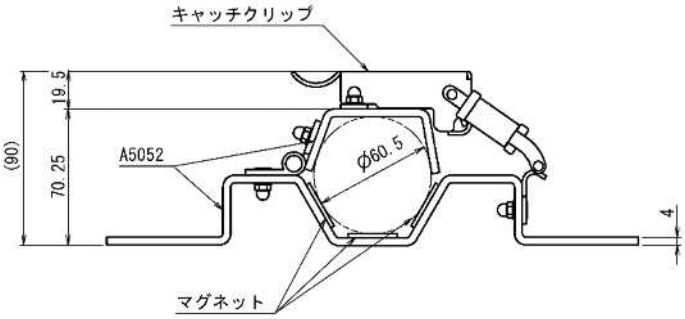

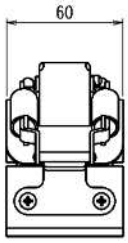

質量：約 630g

No.	材質（板厚）	外 形	マグネット	定価（送料別）
1	A5052(t4.0)	約 275mm×60mm×90mm	有り	￥38,000（税別）
2	A5052(t4.0)	約 275mm×60mm×90mm	無し	￥30,000（税別）

※１．上記価格は取付金具のみの価格です。標識板・支柱・施工費・送料等は含まれておりません。

※２．仕様、外観、価格は予告なく変更する場合がありますのでご了承下さい。

※３．取り付け可能な支柱はφ60.5 円形パイプです。1つの板にマグネット有り･無しの混在使用はできません。

設置動画

https://youtu.be/WpfMq-KEEHw

チラシ

チラシダウンロード先

図 面

図面ダウンロード先

株式会社 三陽商会

交通機材本部
中部交通機材室　愛知県海部郡飛島村梅之郷東割 149-3
TEL：0567-57-0160　FAX：0567-57-0161
関東交通機材室　TEL：03-6661-6797　FAX：03-6661-6906
関西交通機材室　TEL：06-4398-7030　FAX：06-4398-7032
九州交通機材室　TEL：0968-68-4857　FAX：0968-68-7427
ホームページ：https://www.sanyoshokai.co.jp/

代理店

2024.04.01