φ89.1-φ139.8 一般図　S=1:5

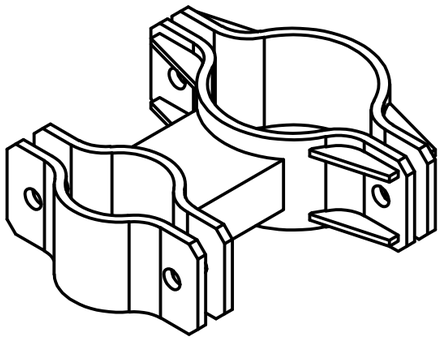

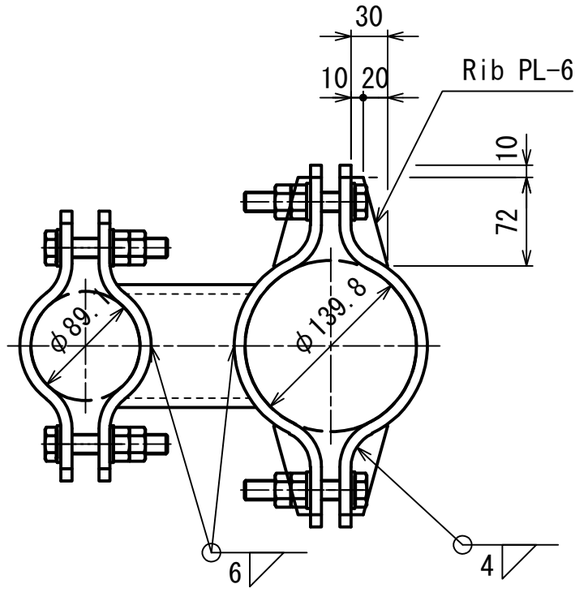

概算質量 = 10.4 kg

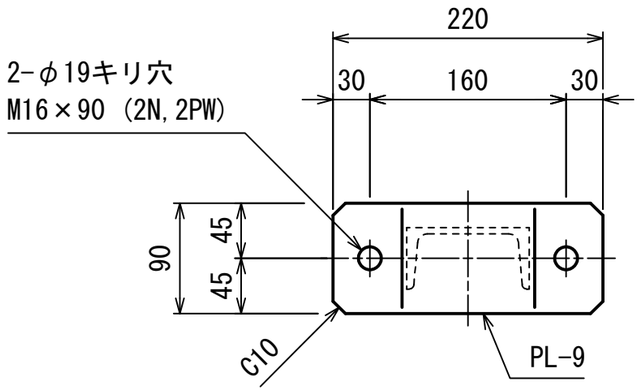

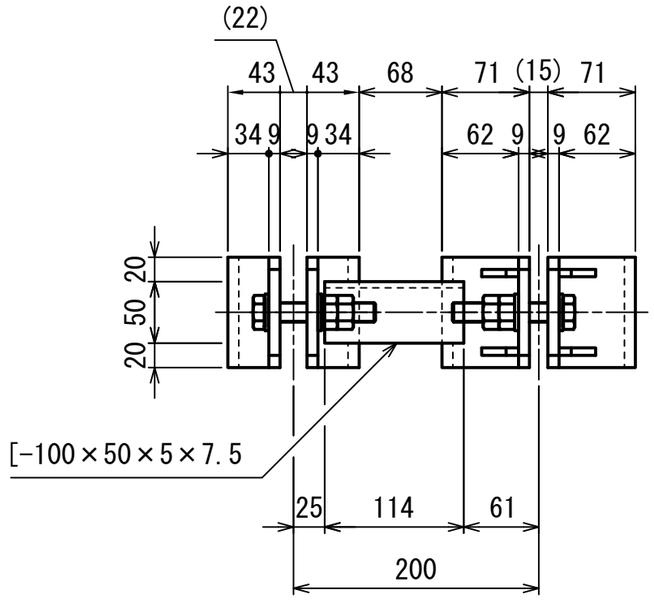

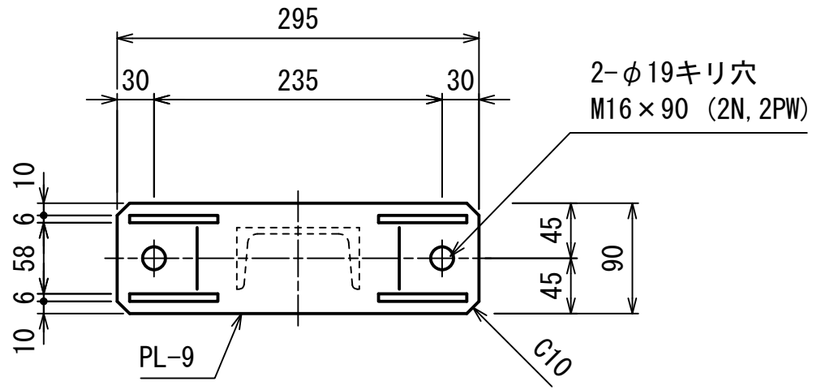

図面番号 **********	設計番号 **********	製作番号 NO.
サイズ A3 / 尺度 1:5	防護柵共架式金具	
作成	物件名	
確認		
承認		
投影法 第三角法	株式会社 三陽商会	